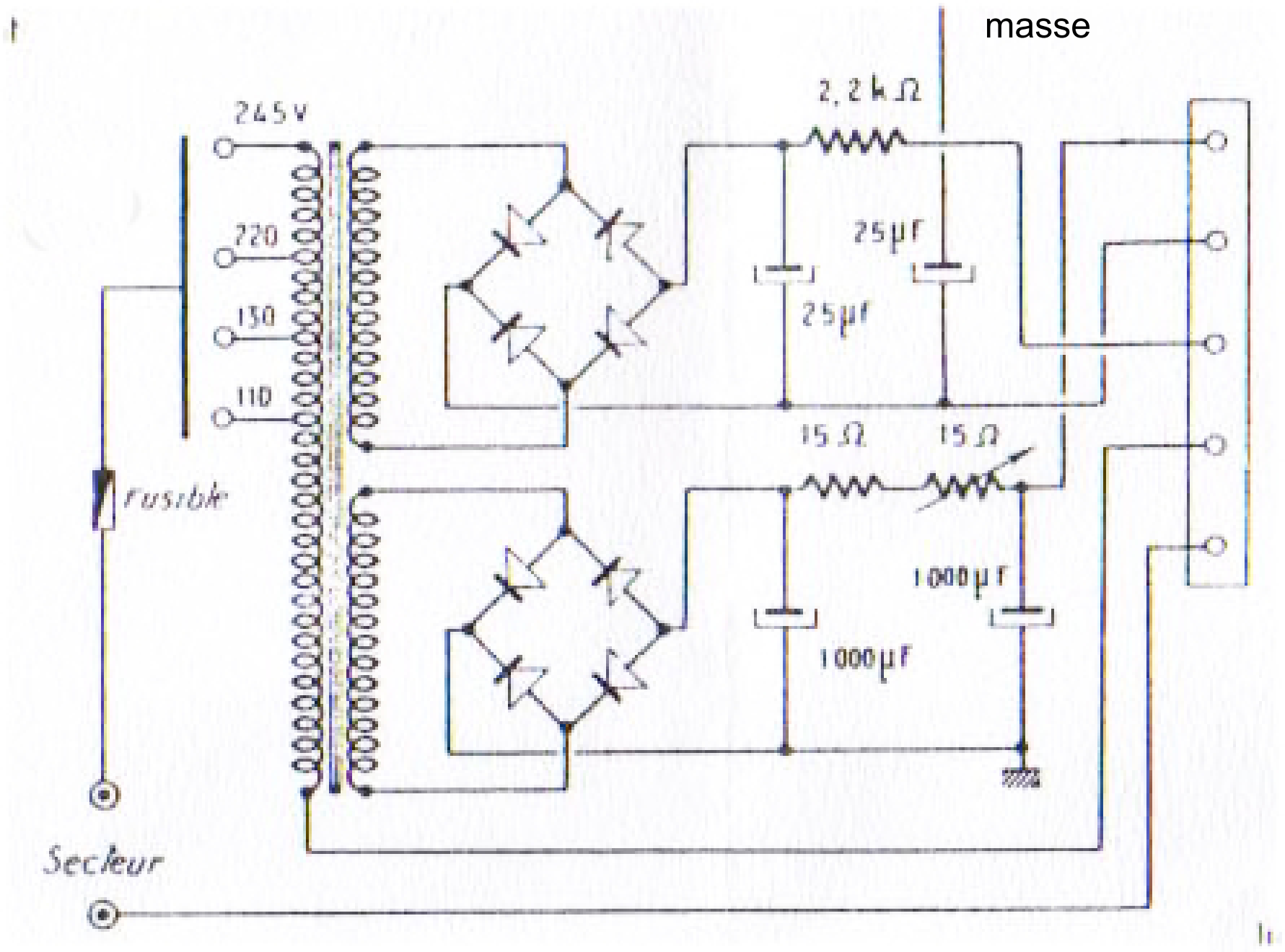
masse
2,2 kΩ
245 V
220
130
110
25µF
25µF
15 Ω
15 Ω
fusible
1000µF
1000µF
Secteur